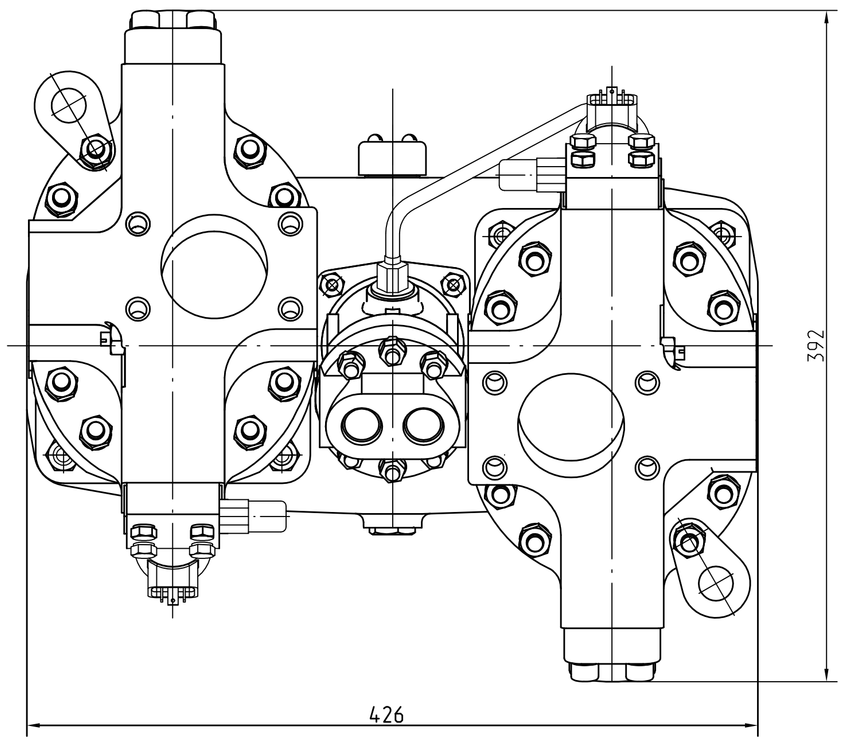

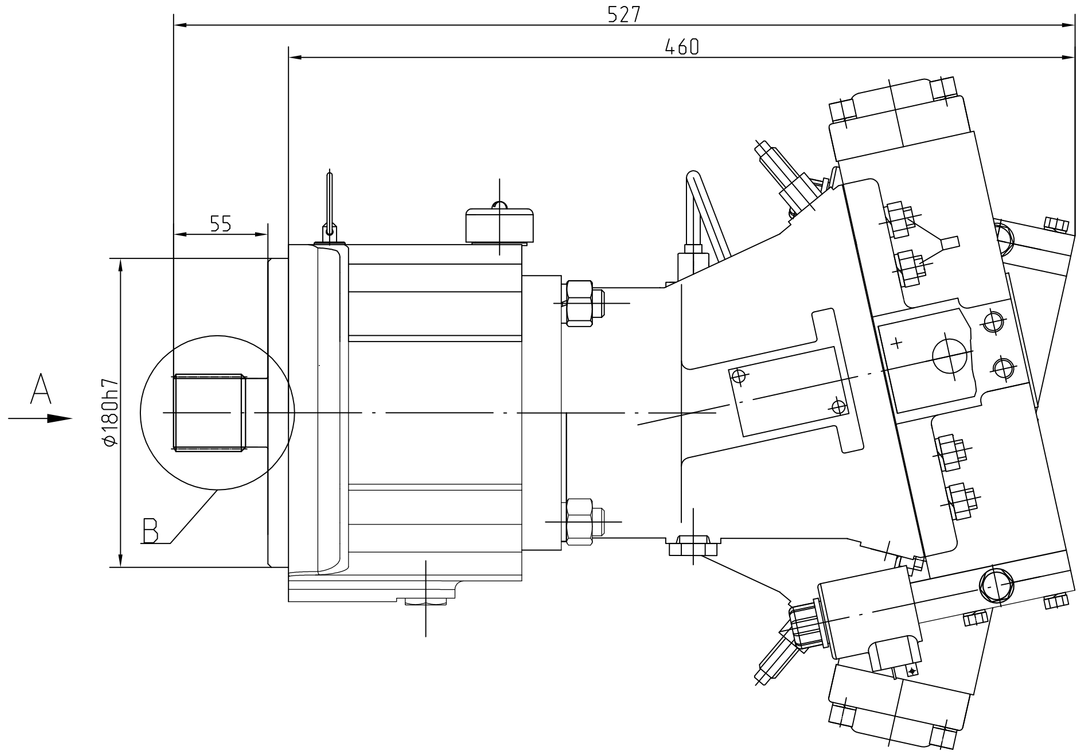

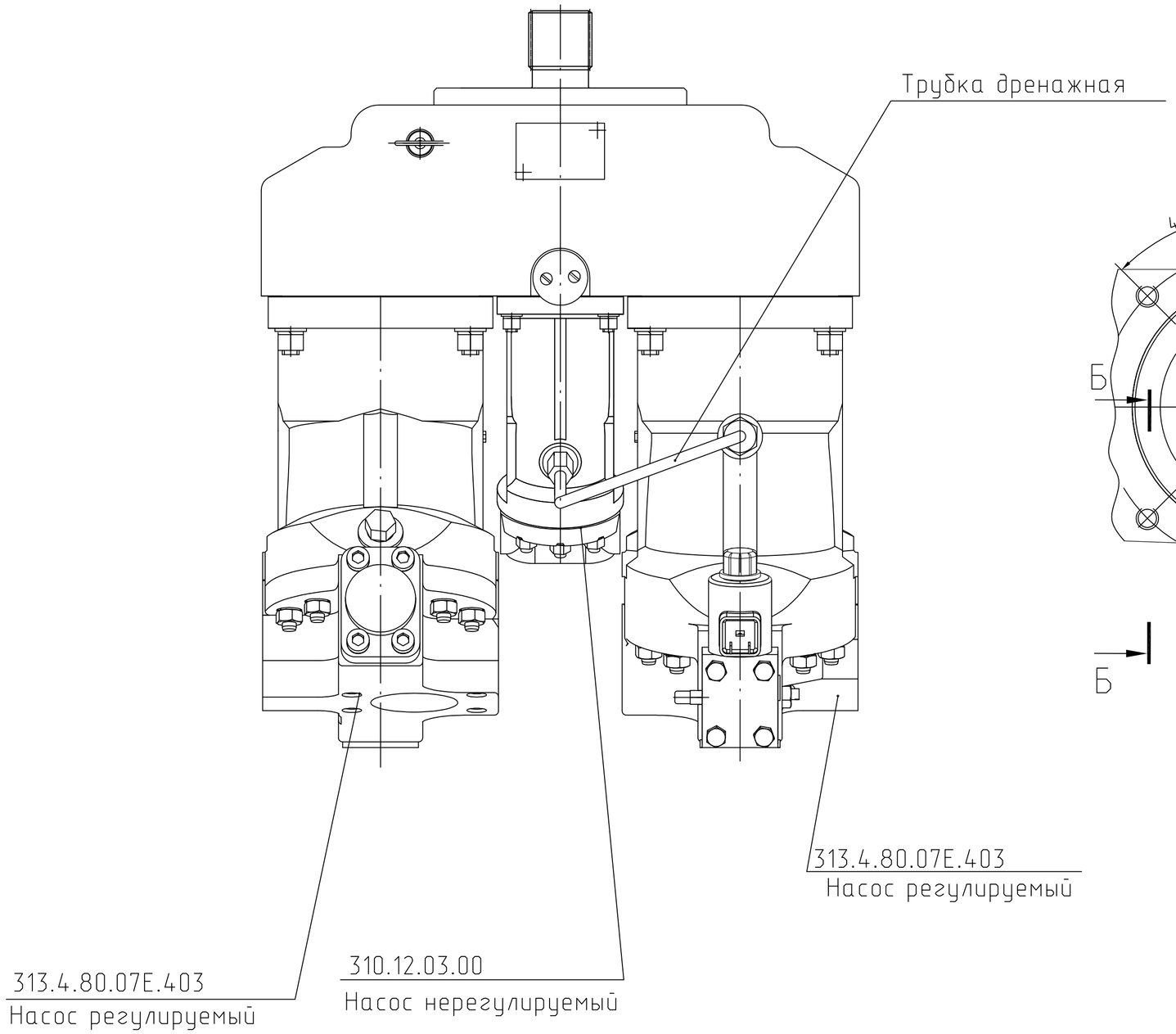

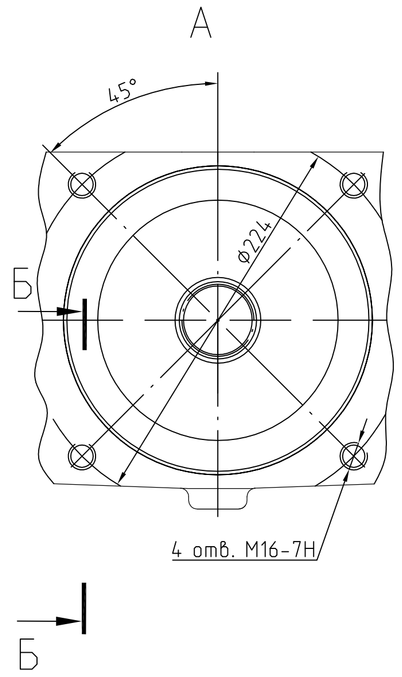

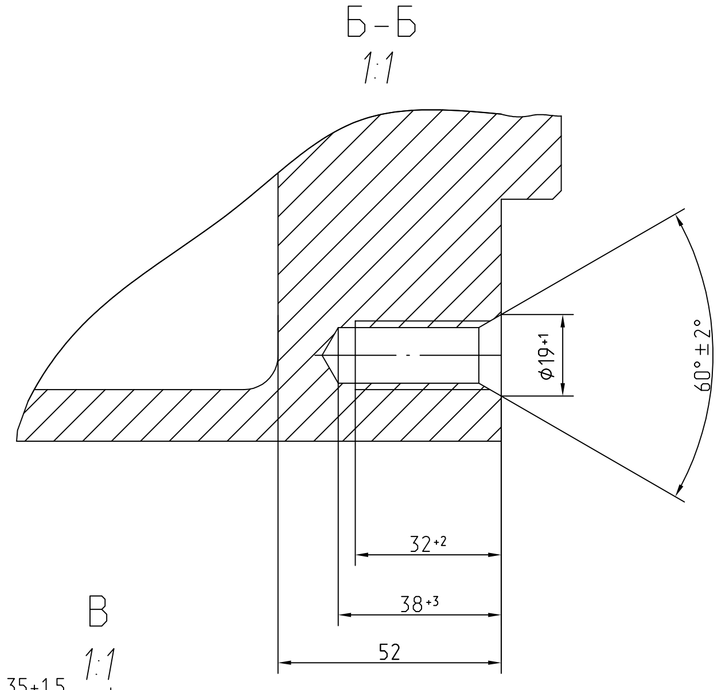

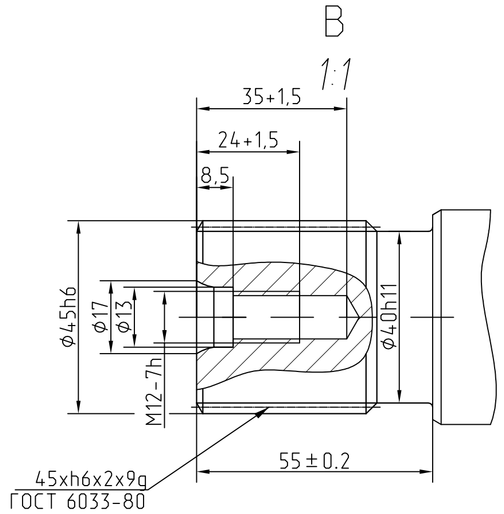

Технические характеристики

Число зубьев шестерни ведущей	Z_1	30
Число зубьев шестерни ведомой	Z_2	31
Передаточное число		1,033
Направление вращения вала агрегата насосного		Правое
Частота вращения вала агрегата насосного n, об/мин		
- номинальная		1550
- максимальная при Pвх = 0,08МПа		2314
- максимальная при Pвх = 0,2МПа		3460
Рабочий объем 310.12.03.00 Vg, см³/ об		11,6
Рабочий объем 313.4.80.07E.403 Vg, см³/об		
- номинальный		80
- минимальный		0
Подача 310.12.03.00 Q, л/мин		
- номинальная		17,1
- максимальная при Pвх = 0,08МПа		25,5
- максимальная при Pвх = 0,2МПа		38,1
Подача 313.4.80.07E.403 Q, л/мин		
- номинальная		114
- максимальная при Pвх = 0,08МПа		170,2
- максимальная при Pвх = 0,2МПа		254,6
Давление нагнетания ΔPн, МПа		
- номинальное		20
- максимальное для 310.12.03.00		35
- максимальное для 313.4.80.07E.403		40
Мощность потребляемая N, кВт		
- номинальная (при $n_{пот}$, Pн пот)		99
- максимальная (при n_{max} , Pвх = 0,08МПа, Pн max)		293,7
- максимальная (при n_{max} , Pвх = 0,2МПа , Pн max)		437,8
Давление дренажа Pдр, МПа		0,2
Объем заливаемого масла в редуктор л.		1
КПД полный		0,9
Масса, кг		100

Принципиальная кинематическая - гидравлическая схема

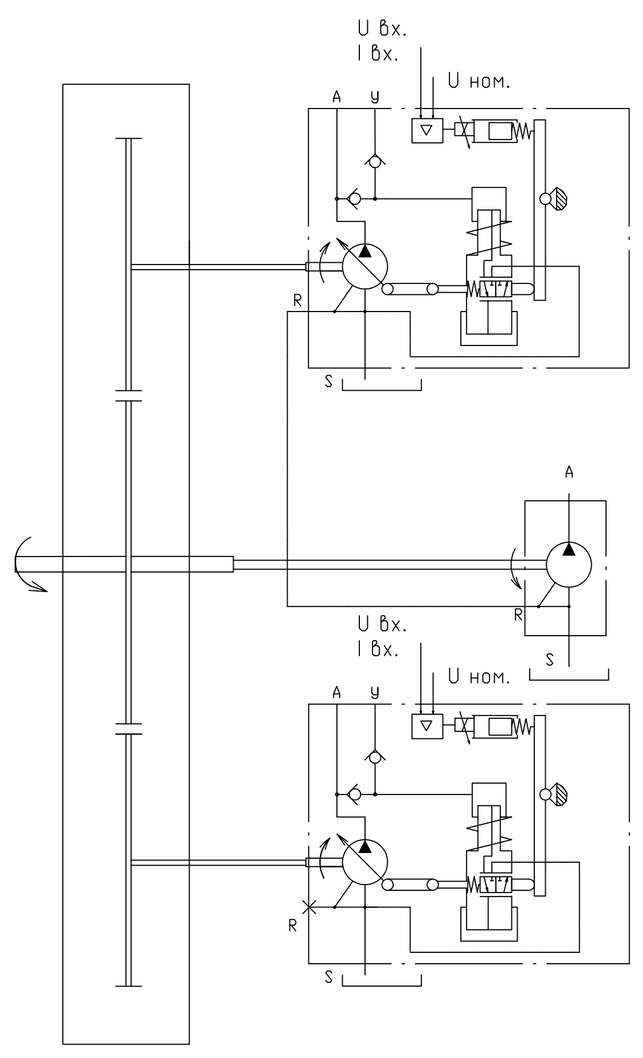

					333.3.80.100.440. ГЧ		
Изм	Лист.	N°докум.	Подп.	Дата	Агрегат насосный	Лит.	Масса	Масштаб
Разраб.		Аношин		17.11.11			100	1:2.5
Пров.		Фадеев			Габаритный чертеж	Лист	Листов 1	
Т.контр.								
Нач.КБ		Гареев						
Н.контр.								
Утв.		Караваев						

D881052.DWG Копировал Формат А1

Инв. N° подл. 100309 | Подп. и дата | Взам. инв.N° | Инв.N°дубл. | Подп. и дата | Справ. N° | Перв. примен.